РУКОВОДСТВО ПО ЭКСПЛУАТАЦИИ

УЛЬТРАЗВУКОВОЙ МОЙКИ

EUROSONIC 4D

Внимательно ознакомьтесь с настоящим руководством и сохраните его для последующего использования

СОДЕРЖАНИЕ

ВВЕДЕНИЕ

- ИНФОРМАЦИЯ ПО ДОСТАВКЕ стр. 3
- ОБЩАЯ ИНФОРМАЦИЯ стр. 3
- ЗНАЧЕНИЕ СИМВОЛОВ стр. 4
- ГАРАНТИИ стр. 4

ЧАСТЬ 1

- РАЗМЕРЫ АППАРАТА И УПАКОВКИ стр. 5

ЧАСТЬ 2

- УСТАНОВКА стр. 6
- ПРАВИЛА БЕЗОПАСНОСТИ стр. 6
- ПОДКЛЮЧЕНИЕ К ИСТОЧНИКУ ПИТАНИЯ стр. 7

ЧАСТЬ 3

- ОПИСАНИЕ стр. 8
- ТЕХНИЧЕСКИЕ ХАРАКТЕРИСТИКИ стр. 9
- АКСЕССУАРЫ стр. 10
- ПРЕИМУЩЕСТВА ОЧИЩЕНИЯ УЛЬТРАЗВУКОМ стр. 11
- КАК РАБОТАЕТ УЛЬТРАЗВУК стр. 11

ЧАСТЬ 4

- ИНСТРУКЦИЯ ПО ИСПОЛЬЗОВАНИЮ стр. 13
- СОВЕТЫ ПО ЭКСПЛУАТАЦИИ И УХОДУ стр. 13
- ПРАВИЛА ЭКСПЛУАТАЦИИ стр. 14
- МЕТОДЫ ОЧИЩЕНИЯ УЛЬТРАЗВУКОМ стр. 15
- EURONDACLEAN стр. 17
- ИСПОЛЬЗОВАНИЕ МОЮЩЕГО СРЕДСТВА стр. 17

ЧАСТЬ 5

- ЕЖЕДНЕВНЫЙ УХОД стр. 18
- ПРОВОДНИК ПО РАЗРЕШЕНИЮ ПРОБЛЕМ стр. 19
- ЭЛЕКТРОСХЕМА стр. 20
- ЧЕРТЕЖ стр. 21
- СПИСОК ДЕТАЛЕЙ стр. 22
- УТИЛИЗАЦИЯ стр. 22

ИНФОРМАЦИЯ ПО ДОСТАВКЕ

При получении аппарата проконтролируйте состояние упаковки и сохраните ее для возможной дальнейшей транспортировки.

Вскройте упаковку и проверьте:
- Соответствие приобретенного аппарата технической спецификации
- Отсутствие видимых повреждений.

В случае наличия видимых повреждений или утери рабочих деталей, срочно проинформируйте агента по доставке и фирму-продавца.

ОБЩАЯ ИНФОРМАЦИЯ

В данное руководство включена информация:

- по установке аппарата;
- по безопасной и эффективной эксплуатации аппарата;
- по уходу.

Аппарат должен использоваться в соответствии с инструкциями, указанными в данном руководстве.

Оператор - человек, физически использующий аппарат в целях, для которых он был предназначен.

Ответственный - человек или группа, ответственные за установку, эксплуатацию аппарата и уход за ним.

При использовании аппарата ненадлежащим образом или неадекватном уходе, производитель не является ответственным за возможные поломки, повреждения или неисправности.

Для оперативного получения необходимой справки, рекомендуется хранить данную инструкцию в непосредственной близости от аппарата. Аппарат предназначен только для профессионального использования, его установка и эксплуатация должны осуществляться квалифицированным персоналом.
Аппарат может быть использован только в целях, обозначенных в данной инструкции.

EUROSONIC MICRO: аппарат предназначен для очищения труднодоступных поверхностей различных инструментов: алмазных боров, эндодонтических файлов, ручных инструментов, ножниц, дентальных протезов (коронок, вкладок, челюстей), ортодонтических приспособлений и лабораторных инструментов.
Аппарат должен использоваться исключительно с очищающими жидкостями, основанными на кислоте или щелочи.

ЗНАЧЕНИЕ СИМВОЛОВ

Символ критического положения:

Символ	Описание
	ПРЕДОСТЕРЕЖЕНИЕ: ГОРЯЧАЯ ПОВЕРХНОСТЬ

Значение символов, указанных на панели аппарата:

Символ	Описание
SN	**“Серийный номер”** Рядом со знаком должен быть указан серийный заводской номер.
	«Дата выпуска» Рядом с символом указывается год выпуска. Год должен быть обозначен 4 цифрами.
	«БУДЬТЕ ОСТОРОЖНЫ, ПРОЧИТАЙТЕ ИНСТРУКЦИЮ»

ГАРАНТИЯ

EURONDA гарантирует исправное функционирование оборудования в течение 12 месяцев.

Гарантийный период начинается со дня доставки устройства покупателю и подтверждается выдачей гарантийного талона, оформленного и подписанного по установленному образцу. В случае возникновения споров действительной считается дата, указанная в транспортных документах, где обозначен серийный номер аппарата.

Гарантии не предоставляются в случае повреждений и дефектов, возникших вследствие:

- неправильной установки
- неадекватного ухода
- различных неавторизированных модификаций
- некорректной эксплуатации
- игнорирования правил, указанных в данной инструкции

Гарантийный ремонт выполняется по решению EURONDA S.p.a и в его стоимость не входит упаковка и транспортировка.

ЧАСТЬ 1

РАЗМЕРЫ АППАРАТА И УПАКОВКИ

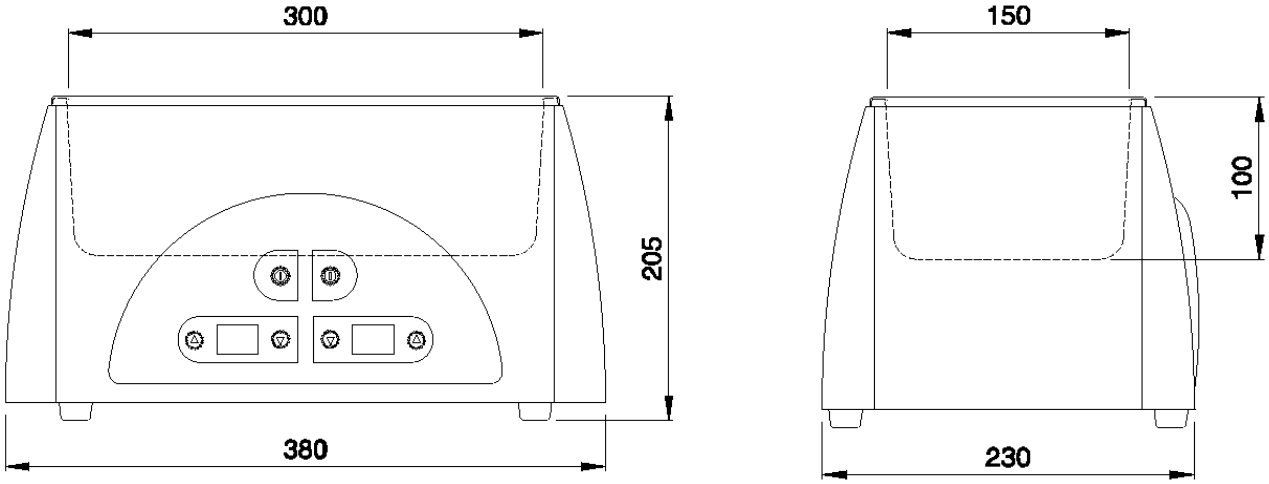

Размеры EUROSONIC 4D

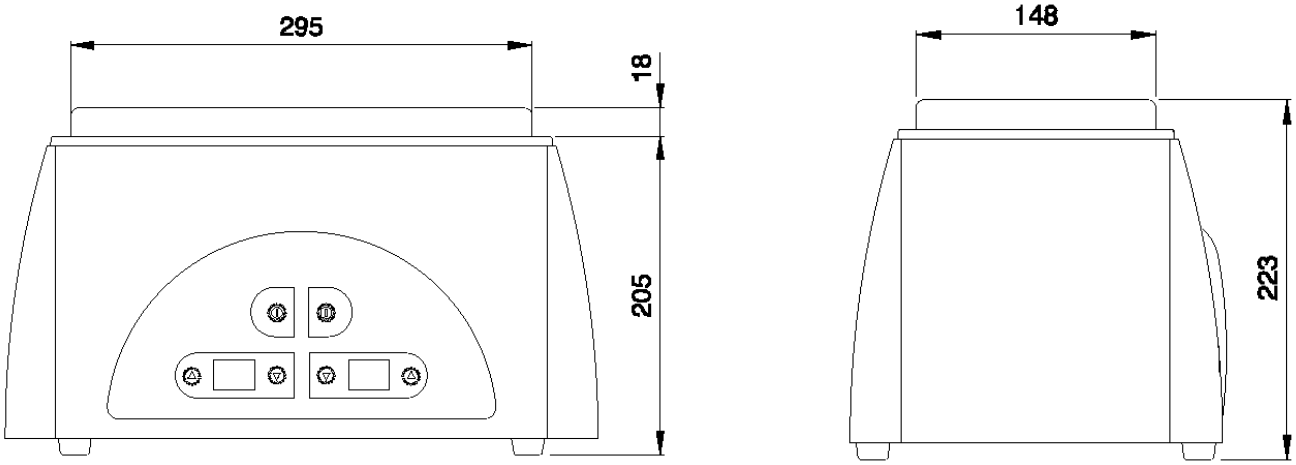

Размеры EUROSONIC 4D с крышкой

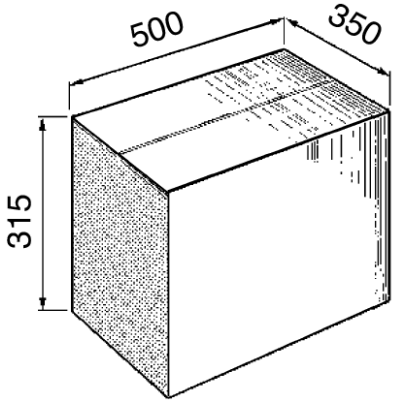

Размеры упаковки EUROSONIC 4 D

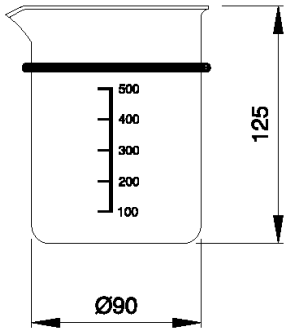

Размеры колбы 600 мл

ЧАСТЬ 2

УСТАНОВКА

Ультразвуковая мойка EUROSONIC 4D была протестирована и апробирована на фабрике EURONDA S.p.a.

Распакуйте аппарат и установите его в соответствии со следующими инструкциями:

1. Установите аппарат на ровную поверхность так, чтобы осталось свободное пространство 50-80 мм с каждой стороны.
2. Не устанавливайте мойку рядом с раковиной во избежание контакта с водой, которая может вызвать короткое замыкание.
3. Не устанавливайте аппарат рядом с обогревательными системами.
4. Аппарат должен находится в хорошо вентилируемом помещении.
5. Аппарат должен располагаться так, чтобы электрический шнур не сворачивался в петлю и не сдавливался, а свободно подключался к розетке.
6. Включите аппарат в розетку, и он готов к работе.

WARNING	**ВНИМАНИЕ**: ***Не используйте мойку для дезинфекции и очищения контактных линз!*** **При выборе места установки ультразвуковой мойки, принимайте во внимание возможные негативные эффекты, вызываемые постепенно испаряющимся моющим раствором, особенно при использовании аппарата без крышки.** **Летучие и агрессивные растворы, вступившие в контакт с испарениями, могут распространяться в окружающей среде и вызвать порчу оборудования, находящегося в непосредственной близости от мойки.**

ПРАВИЛА БЕЗОПАСНОСТИ

Перед использованием аппарата внимательно прочтите информацию по правилам безопасности. Несоблюдение правил может вызвать несчастный случай или повреждение аппарата.

WARNING	♦ НЕ ИСПОЛЬЗУЙТЕ ГОРЮЧИЕ ВЕЩЕСТВА В МОЙКЕ ♦ НЕ ИСПОЛЬЗУЙТЕ РАСТВОРИТЕЛИ В МОЙКЕ ♦ АППАРАТ НЕ ДОЛЖЕН ИСПОЛЬЗОВАТЬСЯ В ПРИСТУСТВИИ ГАЗА ИЛИ КАКИХ-ЛИБО ВЗРЫВЧАТЫХ ВЕЩЕСТВ ♦ СОДЕРЖИТЕ МЕСТО ВОКРУГ МОЙКИ В СУХОСТИ И ЧИСТОТЕ Избегайте попадания жидкости на аппарат, она может вызвать короткое замыкание. ♦ НЕ ОПУСКАЙТЕ РУКИ В РЕЗЕРВУАР РАБОТАЮЩЕГО АППАРАТА ♦ НИКОГДА НЕ ДЕМОНТИРУЙТЕ АППАРАТ САМОСТОЯТЕЛЬНО. ВНУТРЕННЕЕ ВЫСОКОЕ НАПРЯЖЕНИЕ ОПАСНО ДЛЯ ЖИЗНИ

WARNING	Если возникли какие-либо проблемы, а квалифицированный работник на данный момент отсутствует, оставьте соответствующую записку на выключателе после того, как приведете его в положение «OFF». Если в работе аппарата появились сбои, обратитесь к «Проводнику по разрешению проблем». Если вам требуется дополнительная информация или ремонт, обращайтесь в технический отдел фирмы-продавца или непосредственно в EURONDA S.p.a.

WARNING	♦ ПОДДЕРЖИВАЙТЕ УРОВЕНЬ ЖИДКОСТИ В РЕЗЕРВУРЕ НЕ НИЖЕ МИНИМАЛЬНОГО ♦ УБЕДИТЕСЬ, ЧТО АППАРАТ ЗАЗЕМЛЕН В СООТВЕТСТВИИ С ПРАВИЛАМИ, ПРИНЯТЫМИ В СТРАНЕ, ГДЕ ПРОИСХОДИТ УСТАНОВКА ♦ НЕ УДАЛЯЙТЕ ЛЕЙБЛ С АППАРАТА ♦ УБЕДИТЕСЬ, ЧТО АППАРАТ ПОСОЕДИНЕН К ИСТОЧНИКУ ПИТАНИЯ С АДЕКВАТНЫМ НАПРЯЖЕНИЕМ ♦ НЕ НАПОЛНЯЙТЕ РЕЗЕРВУАР ЖИДКОСТЬЮ, ТЕМПЕРАТУРА КОТОРОЙ ПРЕВЫШАЕТ 70° **ИСПОЛЬЗУЙТЕ ЗАПАСНЫЕ ДЕТАЛИ ТОЛЬКО ЗАВОДА-ИЗГОТОВИТЕЛЯ**

ВНИМАНИЕ!

- Аппарат соответствует стандартам безопасности**,** официально принятым Институтом Стандартов. Аппарат снабжен двухполюсной вилкой, гарантирующей полное заземление.
- Основным требованием к безопасности является проверка аппарата на эффективное заземление и на соответствие указанной мощности аппарата бытовой электросети (220В, 50Гц). Такая проверка должна осуществляться квалифицированным специалистом.

ПОДКЛЮЧЕНИЕ К ИСТОЧНИКУ ПИТАНИЯ

Убедитесь в том, что напряжение в сети соответствует напряжению, указанному на панели.

Аппарат должен быть заземлен в соответствии с правилами, принятыми в стране, где происходит установка.

ПРЕДОСТЕРЕЖЕНИЕ: Не сворачивайте электрический шнур, не ставьте на него никакие предметы.

ЧАСТЬ 3

ОПИСАНИЕ

Ультразвуковая мойка EUROSONIC 4D - результат длительных и детальных исследований. Ежедневно стоматологи сталкиваются с необходимостью очищения инструментов от гипса, порошка, цемента, адгезивов, и.т.д. Идеальное решение этой проблемы - EUROSONIC 4D. В основу работы EUROSONIC 4D положена новая вибрационная система SWEEP MODE. При этой системе, помимо волн с обычной частотой, производимых преобразователем, в результате их встречи с волнами с другой, отличной частотой (они возникают вследствие неизбежного возврата волн к преобразователю), формируются разнонаправленные волны, которые усиливают механический эффект кавитации. Таким образом, распространяющиеся волны охватывают все пространство резервуара, что гарантирует высокое качество очистки. Резервуар из нержавеющей стали снабжен высокоэнергетическими преобразователями, обращающими электрическую энергию в ультразвуковую механическую.

ТЕХНИЧЕСКИЕ ХАРАКТЕРИСТИКИ

Напряжение в сети	230 В
Количество фаз	1
Частота	50 Гц
Максимальная мощность	350 Вт
Необходимые условия среды	➢ Закрытое помещение ➢ Высота: до 2000 м ➢ Температура: +5 + 40°C ➢ Максимальная влажность 80% при температуре до 31˚C, с линейным сокращением до 50% при температуре 40˚C ➢ Максимальные перепады напряжения: 10% ➢ Категория установки (категория перенапряжения) II ➢ Уровень загрязнения I
Класс изоляции	1
Предохранители	2 - 2 A 250V
Вес	3,9 кг
Пьезокерамический преобразователь	3 с общей мощностью 100 Ватт
Стальной резистор	1 с общей мощностью 200 Вт
Рабочая частота	34-37 кГц
Электронный таймер	0-30 минут
Электронный температурный контроль	20˚-60˚C
Водоотвод	Стандартный отвод. Пластиковая дренажная трубка прилагается.
Цвет	Беж
Выключатель	Биполярный, с защитным чехлом
Автоматически устанавливающийся термостат безопасности, который срабатывает в случаях отсутствия или нехватки жидкости.	
Отсутствие выходов для вентиляции во избежание возможного попадания жидкости в аппарат.	

АКСЕССУАРЫ

К EUROSONIC 4D прилагаются: сетка, крышка и дренажная трубка с резиновым держателем. По желанию можно заказать дополнительный комплект аксессуаров.

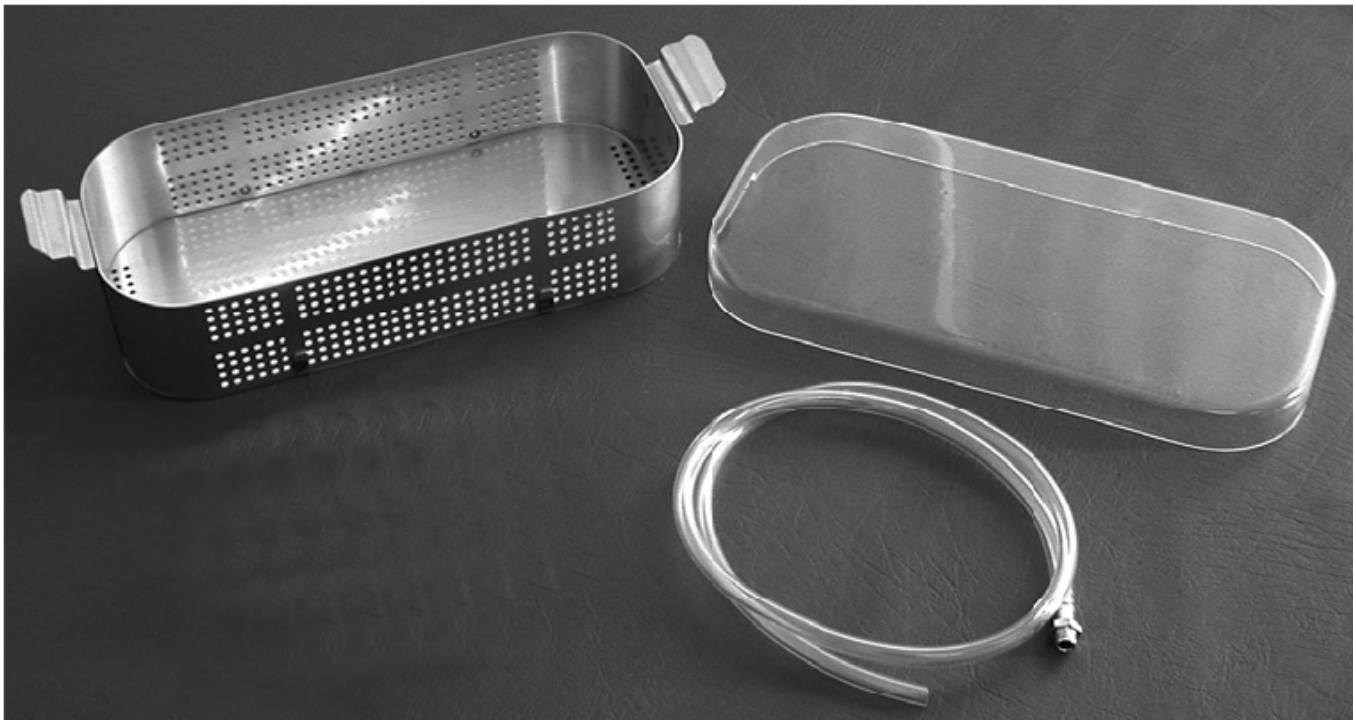

Стандартный набор:

Название	Кол-во	Код
Сетка из нержавеющей стали	1	914023
Крышка	1	114015
Пластиковая трубка	1	941112
Резиновый держатель, мод. 2601 - 1/8``	1	850052

Дополнительный набор:

Название	Кол-во	Код
Держатель из нержавеющей стали для колбы 3 600 мл.	1	914027
Держатель из нержавеющей стали для колбы 1600 мл. (для использования с сеткой).	1	914025
Колба 600 мл для очистки непрямым методом	1	114050
Моющее средство Eurondaclean	1	114111

ПРЕИМУЩЕСТВА ОЧИЩЕНИЯ УЛЬТРАЗВУКОМ

1. Очищает труднодоступные и сильно загрязненные поверхности быстро и глубоко: алмазные боры, эндодонтические файлы, рельефные инструменты, дентальные протезы (коронки, вкладки, челюсти), ортодонтические приспособления и лабораторные инструменты.
2. Продлевает жизнь режущим инструментам, поскольку бережно удаляет с режущей поверхности отложения.
3. Очищение ультразвуком более эффективное и быстрое, чем ручное, так как с поверхности удаляются отложения, которые могут вступать в химическую реакцию.
4. Вероятность повреждения инструментов во время очистки ультразвуком минимальна.
5. Исключает образование аэрозолей из мертвых микроорганизмов, феномен, вызываемый щеткой.

КАК РАБОТАЕТ УЛЬТРАЗВУК

Ультразвук - звук, передаваемый на частоте, неуловимой для человеческого уха (20-50 кГц); вибрация звука на частоте менее 20 Кгц вредна и опасна.

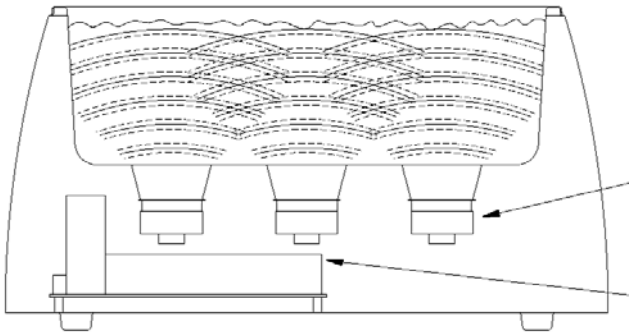

EUROSONIC 4D работает на основе новой системы вибрации SWEEP MODE - вибрация с изменением частоты. При этом типе вибрации волны, создаваемые преобразователями с одинаковой частотой как бы «ломаются» волнами с другой, отличной частотой. Таким образом, обеспечивается большая однородность вибрации и более эффективная и быстрая очистка.

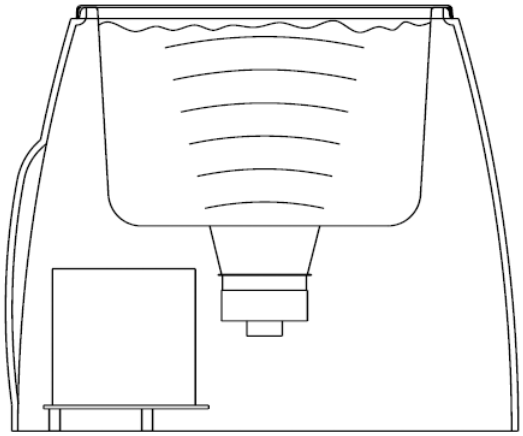

Традиционный ультразвуковой аппарат

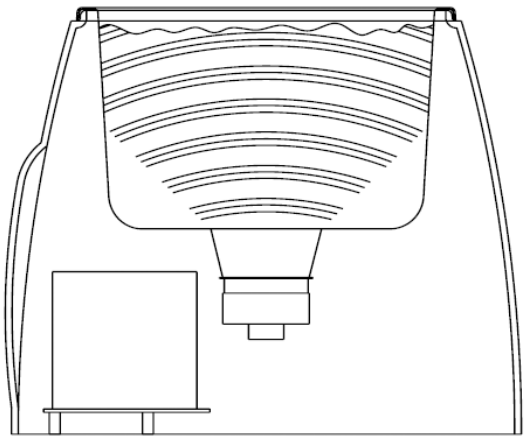

EUROSONIC 4D

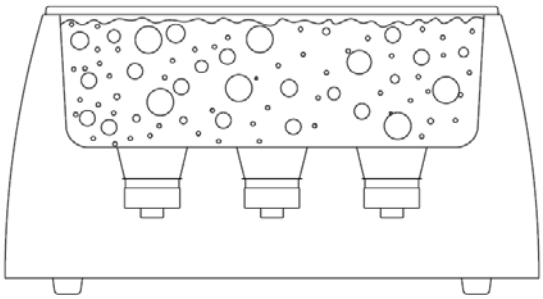

На участке с низким давлением формируются миллионы маленьких пузырьков, которые увеличиваются в размерах. Этот процесс известен под названием кавитация, т.е формирование кавитации.

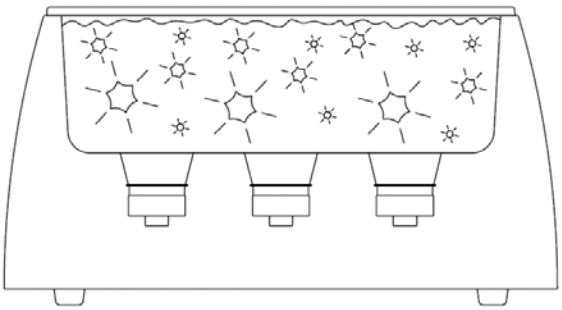

В зоне высокого давления пузырьки лопаются, освобождая большое количество энергии. Эта реакция похожа на маленькую армию щеток. Они работают во всех направлениях, атакуя все поверхности, углубления и отверстия.

Ультразвук особенно эффективен при очищении твердых материалов и менее эффективен при очищении мягких и пористых. Чем тверже поверхность, тем более эффективна ультразвуковая очистка. Самые подходящие для ультразвуковой очистки материалы: метал, стекло, керамические материалы и твердый пластик.

ЧАСТЬ 4

ИНСТРУКЦИЯ ПО ИСПОЛЬЗОВАНИЮ

СОВЕТЫ ПО ЭКСПЛУАТАЦИИ И УХОДУ

- Перед тем, как наполнить или опустошить резервуар, отключайте мойку от источника питания.
- Заполняйте резервуар теплой водой из крана и добавляйте моющее средство для усиления кавитации.
- Оператор является ответственным за правильный подбор очищающих агентов для различных материалов и инструментов.
- При очищении особо ценного инструментария, рекомендуется сделать пробную процедуру для одного инструмента, после чего поместить оставшиеся инструменты.
- Всегда используйте сетку или колбы, в противном случае подвешивайте инструменты.
- Никогда не оставляйте инструменты на дне резервуара.
- Регулярно мойте резервуар и меняйте моющий раствор как можно чаще для более эффективной очистки.
- Не ограничивайте вентиляцию, которая должна поддерживаться на определенном уровне.
- Не используйте мойку в загрязненной среде.
  Накопление грязи снижает эффективность работы мойки.
- **Каждый раз при смене моющей жидкости, дегазируйте ее: заполните резервуар новым моющим раствором и включите мойку на 10-15 минут, затем поместите инструменты.**
- Прополощите очищенные инструменты в питьевой воде после окончания цикла очищения (во избежание появления пятен лучше использовать деминерализованную воду), затем тщательно высушите инструменты.

WARNING	**ВАЖНО:** все инструменты после очищения в ультразвуковой мойке должны быть простерилизованы. **ВАЖНО:** персонал при работе должен использовать защитные средства.

ПРАВИЛА ЭКСПЛУАТАЦИИ

1. Наполнить мойку теплой проточной водой (макс. 60˚С).
2. Добавить моющее средство.
3. После того, как все инструменты и материалы будут помещены в резервуар, уровень жидкости должен находиться между двумя метками MAX и MIN, которые находятся на внутренней поверхности резервуара.
4. Нажмите кнопку POWER, которая находится сзади. Теперь аппарат должен поработать 10 минут при температуре 60˚С. Это стандартное установленное время подготовки можно изменить.
5. Установите время, используя копки ▲▼рядом с дисплеем TIME. Если держать кнопки нажатыми, то скорость установки возрастет.
6. При помощи кнопок ▲▼ рядом с дисплеем TEMP ˚С, устанавливается температура. Если держать кнопки нажатыми, то скорость установки возрастет.
7. Для запуска аппарата необходимо нажать кнопку START/STOP ULTRASONIC. Наличие индикации на дисплее указывает на то, что аппарат работает.
8. Нажмите кнопку START/STOP HEATING для того, чтобы подогреть раствор. Наличие индикации на дисплее говорит о том, что идет процесс нагревания. В это же время будет мерцать небольшой огонек на температурном дисплее, когда резистор будет нагреваться.
9. По окончании запрограммированного времени, мойка отключится самостоятельно.

WARNING	**ВАЖНО:** отключите функцию нагрева как только уровень жидкости достигнет минимальной метки внутри резервуара.

Чтобы опустошить резервуар, используйте водоотвод на задней стенке аппарата. Поверните краник против часовой стрелки, чтобы спустить воду.

WARNING	**ВАЖНО:** не сливайте воду через верх. Это может вызвать сбои в работе аппарата.

В КОНЦЕ РАБОЧЕГО ДНЯ, ОТКЛЮЧАЙТЕ АППАРАТ ОТ ЭЛЕКТРОСЕТИ.

МЕТОДЫ ОЧИСТКИ УЛЬТРАЗВУКОМ

ПРЯМОЙ МЕТОД

- Налейте в резервуар моющее средство
- Поместите загрязненные инструменты в сетку или подвесьте.

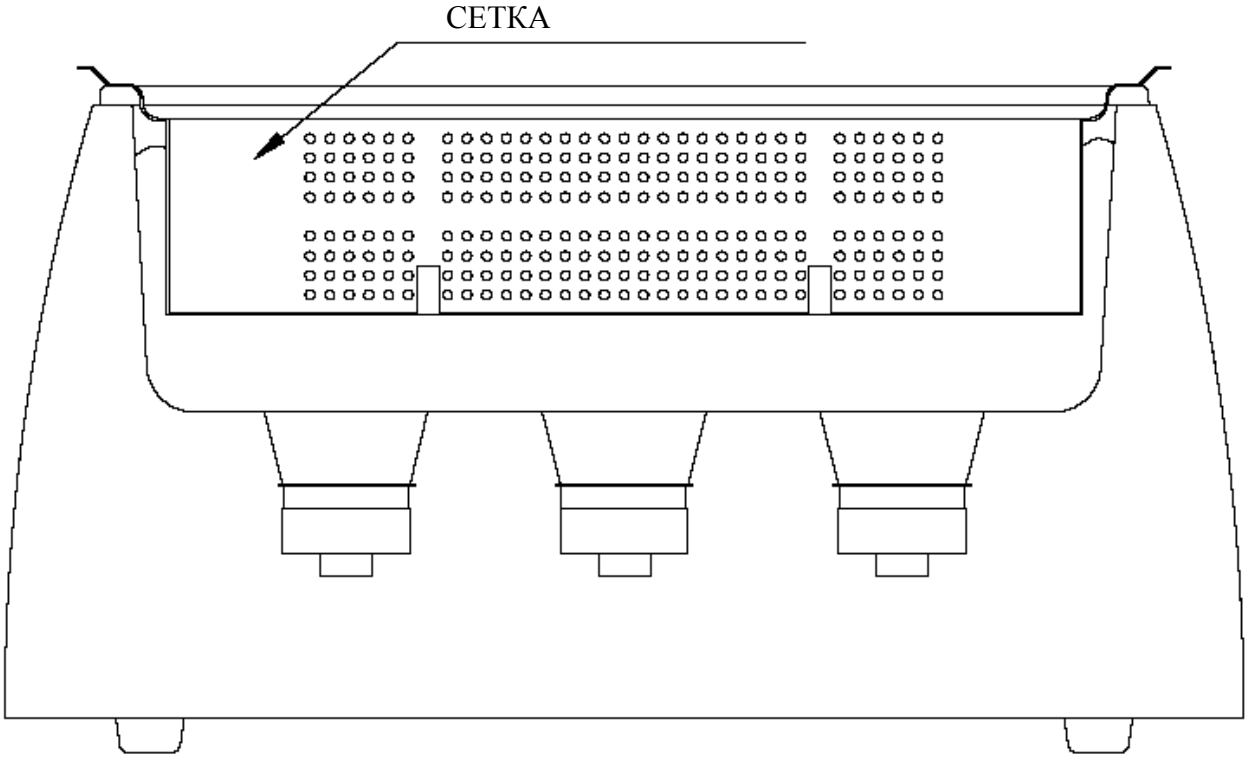

ПРЕИМУЩЕСТВА:

- простота
- эффективная очистка

НЕДОСТАТКИ:

- Грязь остается в резервуаре
- Моющее средство может использоваться только 1 раз
- Высококислотные или каустиковые растворы могут вызывать коррозию поверхности резервуара.

ТИП ЗАГРЯЗНЕНИЯ	ТИП ЖИДКОСТИ	РАБОЧАЯ ТЕМПЕРАТУРА	РАБОЧЕЕ ВРЕМЯ
Кровь, ткань, дентин	Eurondaclean: 95 % вода 5 % жидкость	40 ˚C	5-10 мин.
Альгинаты, цементы, известь	Другие: 93%-95% вода 5%-7% жидкость	50-60˚C	10-15 мин.

НЕПРЯМОЙ МЕТОД

- Налейте в резервуар воды и добавьте моющую жидкость для улучшения кавитации.
- Очищающая жидкость наливается в колбы.

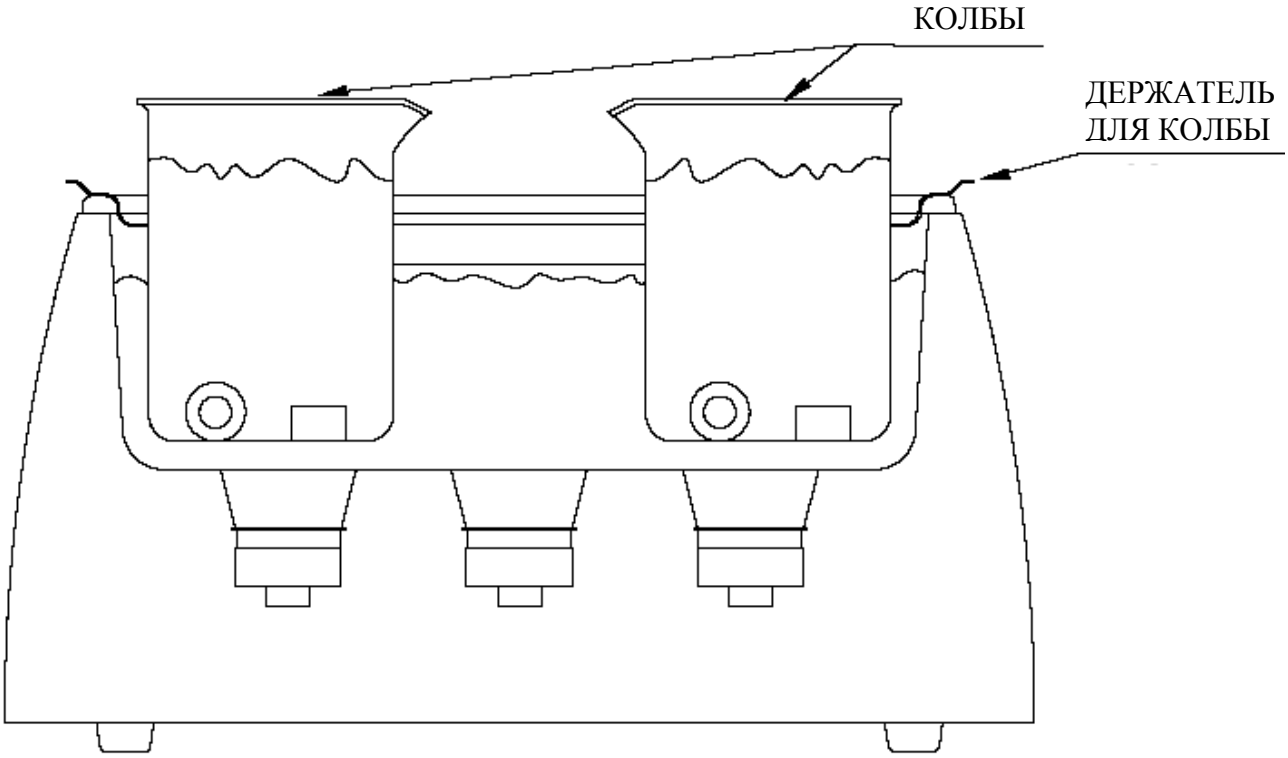

ПРЕИМУЩЕСТВА:

- Грязь остается в колбе.
- Разные растворы могут использоваться одновременно: 1 колба с очищающим раствором, а 2-ая с раствором для полоскания.

ТИП ЗАГРЯЗ-НЕНИЯ	ТИП ЖИДКОСТИ	ТИП ЖИДКОСТИ В РЕЗЕРВУАРЕ	РАБОЧАЯ ТЕМПЕРА-ТУРА	РАБОЧЕЕ ВРЕМЯ
Кровь, ткань, дентин	Eurondaclean: 95 % вода 5 % жидкость	Eurondaclean: 95 % вода 5 % жидкость	40˚C	5-10 мин.
Альгинаты, цементы, известь	Другие: 93%-95% вода 5%-7% жидкость	Другие: 93%-95% вода 5%-7% жидкость	50-60˚C	10-15 мин.

НИКОГДА НЕ ПОМЕЩАЙТЕ ИНСТУМЕНТЫ ДЛЯ ОЧИСТКИ НА ДНО РЕЗЕРВУАРА

КАЖДЫЙ РАЗ ПРИ СМЕНЕ ЖИДКОСТИ ПРЕДВАРИТЕЛЬНО ДЕГАЗИРУЙТЕ ЕЕ

EURONDACLEAN

EURONDACLEAN - концентрированный продукт, не содержащий альдегидов, подходящий для санитарных целей и для очищения всех медицинских и стоматологических инструментов, даже для хрупких (рельефные ручные инструменты, щипцы, боры, зеркала, зонды, и т.д.)

EURONDACLEAN подходит для чистки и дезинфекции инструментов с рабочей поверхностью из синтетической резины и для чувствительных к щелочи инструментов с вращающимися элементами (из легких и цветных металлов, таких как алюминий и латунь).

ИСПОЛЬЗОВАНИЕ МОЮЩЕГО СРЕДСТВА

- Рельефные ручные инструменты, алмазные боры и т.д. помещаются в 10% раствор EURONDACLEAN
- Все стоматологические и медицинские инструменты помещаются в 2% раствор EURONDACLEAN
- Для наполнения резервуара используется 5% раствор (50мл/1) EURONDACLEAN, цикл - 10 минут максимально.

После цикла очистки прополощите инструменты в проточной воде и простерилизуйте, если необходимо.

Меняйте моющий раствор, по меньшей мере, 2-3 раза в неделю, а при необходимости ежедневно.

ЧАСТЬ 5

ЕЖЕДНЕВНЫЙ УХОД

- Каждый раз, когда меняете раствор, **дегазируйте жидкость**, в противном случае очистка будет не столь эффективной, по крайней мере, в первом цикле.
- Меняйте моющий раствор регулярно. Опустошите резервуар и высушите стенки при помощи кусочка ткани.
- Не позволяйте грязи скапливаться на дне резервуара. Это снижает качество ультразвуковой очистки.
- По истечении определенного времени жидкость утрачивает очищающий эффект. Как быстро это произойдет зависит от количества и длительности очищающих циклов.
- При использовании другой моющей жидкости, внимательно ознакомьтесь с инструкцией: время и концентрация раствора в этом случае должны выбираться сообразно инструкции.

ПРИМЕЧАНИЕ: Не рекомендуется использовать жидкости с повышенным содержанием кислоты, а также доводить раствор до температуры более 70°C. Чем ближе жидкость к температуре кипения, тем меньше выражен эффект ультразвукового очищения (когда вода приближается к точке кипения, она абсорбирует воздух, который препятствует очищающей активности ультразвуковой волны).

- Чтобы избежать попадания испарений в окружающую среду, используйте крышку.
- Протирайте корпус мойки влажной тряпкой, **предварительно отсоединив мойку от источника питания.**
- **Все процедуры, связанные с уходом должны выполняться квалифицированным персоналом.**

ПРОВОДНИК ПО РАЗРЕШЕНИЮ ПРОБЛЕМ

Проблема	Причина	Меры по устранению
1. Аппарат не работает, дисплей на контрольной панели не горит	Отсутствует питание	Проверить источник питания
	Сработал термостат	Проверьте уровень жидкости в резервуаре. Послу устранения проблемы термостат переустановится автоматически
	Перегорел предохранитель	Проверьте на короткое замыкание, затем замените предохранитель
2. Аппарат работает, но жидкость не нагревает	Контрольный выключатель	Заменить выключатель (квалифицированный персонал)
	Резистор вышел из строя	Заменить резистор (квалифицированный персонал)
3. Генератор ультразвука не работает, а индикация на дисплее присутствует	Перегорели предохранители генератора	Проверьте на короткое замыкание, затем замените предохранитель
	Генератор вышел из строя	Заменить генератор
4. Снизилась эффективность ультразвука	Раствор не был дегазирован	Дегазируйте жидкость, следуя инструкциям.
	Раствор исчерпался или холодный.	Смените раствор, предварительно очистив резервуар кусочком ткани или подогрейте раствор
	Раствор не подходит	Для цемента, гипса, примесей необходимо использовать специальную жидкость для более эффективной очистки.
	Слишком мягкий материал, напр. временный цемент	Эффективная ультразвуковая очистка при данном типе материала невозможна.
	Преобразователь ультразвука работает не на той частоте	Обратитесь в EURONDA или в технический отдел фирмы-продавца.

WARNING	**ВНИМАНИЕ:** ПЕРЕД ОСУЩЕСТВЛЕНИЕМ КАКИХ-ЛИБО ОПЕРАЦИЙ ПО УХОДУ ОТКЛЮЧИТЕ АППАРАТ ОТ ИСТОЧНИКА ПИТАНИЯ И ПОЗВОЛЬТЕ ТЕХНИЧЕСКОМУ СПЕЦИАЛИСТУ ОСУЩЕСТВИТЬ ПРОВЕРКУ

ВНИМАНИЕ: ВНУТРЕННЕЕ ВЫСОКОЕ НАПРЯЖЕНИЕ ОПАСНО ДЛЯ ЖИЗНИ!

ЭЛЕКТРОСХЕМА

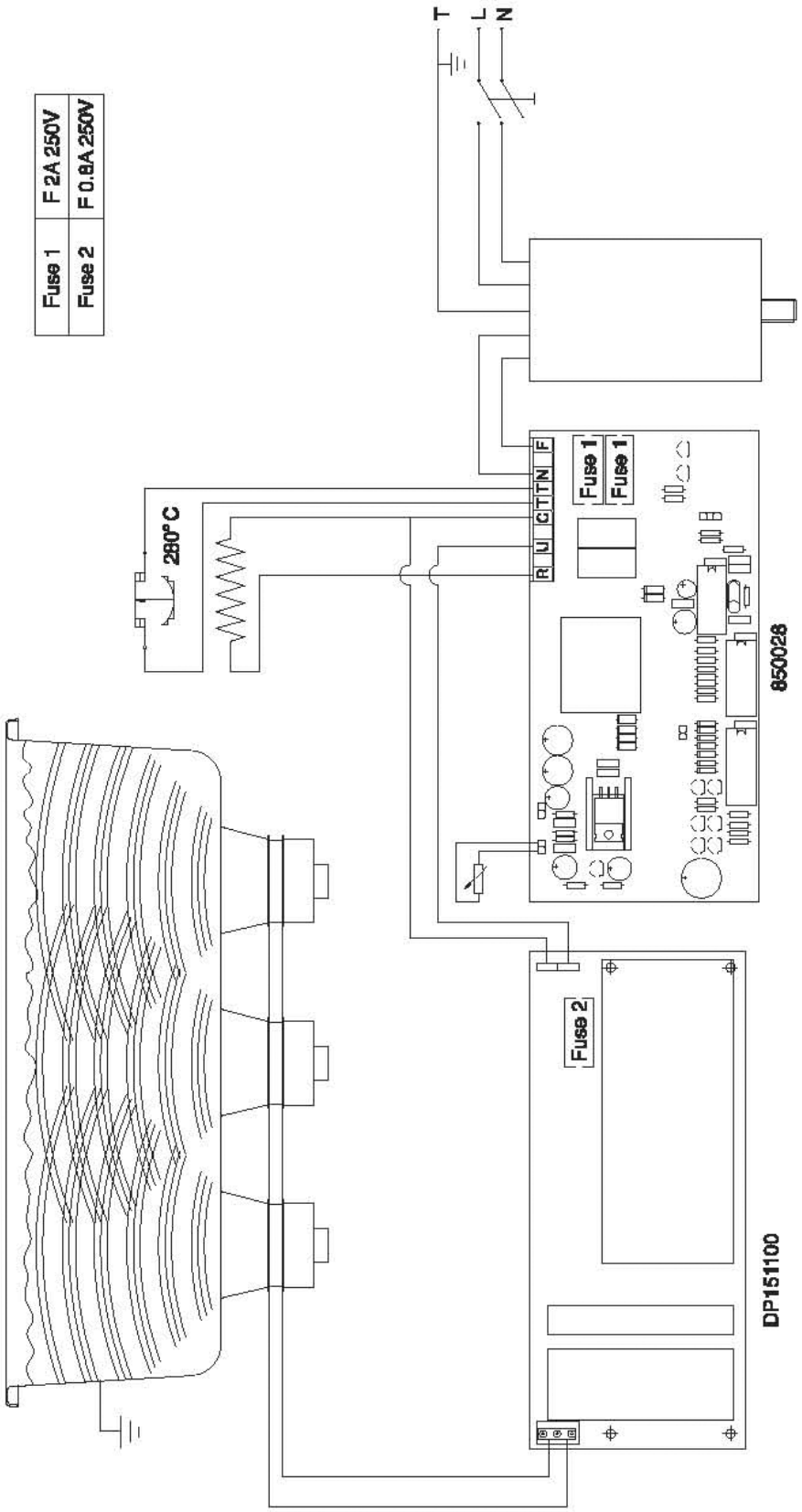

ЧЕРТЕЖ

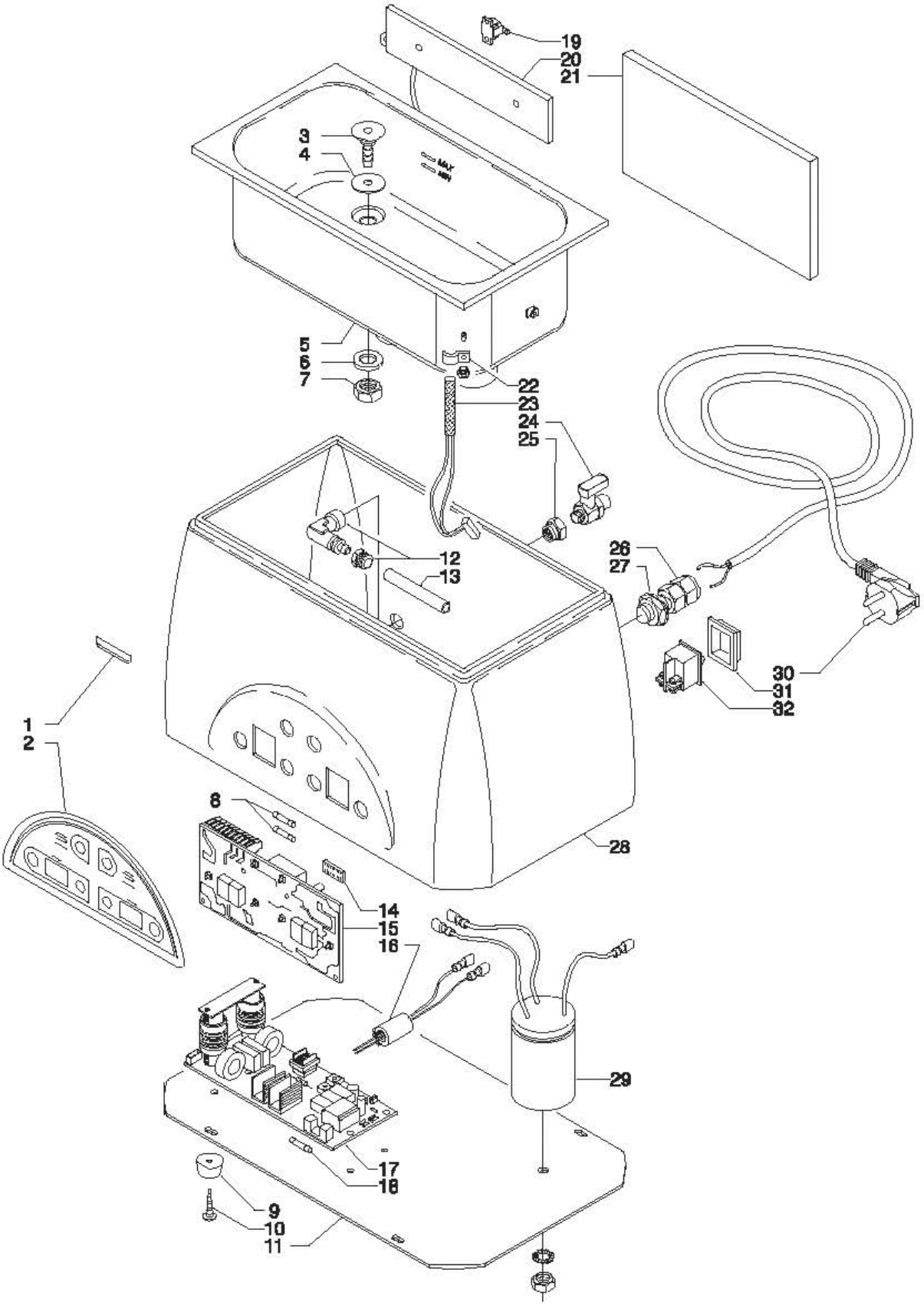
19
20
21
3
4
MAX
MIN
5
6
7
22
23
24
25
12
13
26
27
30
31
32
1
2
8
28
14
15
16
29
17
18
9
10
11

СПИСОК ДЕТАЛЕЙ

Заказывая запасные части, пожалуйста, обращайте внимание на индивидуальный код.

Номер	Количество	Название	Код
1	1	Лейбл EURONDA	948105
2	1	Фронтальная панель PVC	948218
3	1	Водоотвод	840036
4	1	Тефлоновая прокладка	840201
5	1	Резервуар из нержавеющий стали AISI 304 с преобразователями.	840031/C
6	1	Плоская прокладка из нержавеющей стали	977169
7	1	Шестигранная гайка M 12	946046
8	2	Предохранитель для контрольной платы - 2A 250 B	956115
9	4	Виброаммортизатор	850063
10	4	Саморезы M4	994194
11	1	Дно аппарата	850012
12	1	Колено Mod. 1493 10/8 ¼``	850054
13	1	Внутренняя дренажная трубка	941103
14	1	Микропроцессор для контрольной платы 4 D	850034
15	1	Контрольная плата 4D	850028
16	2	Феррит	956015
17	1	Плата генератора 4D	850031
18	1	Чувствительный предохранитель платы генератора 0,8 A 250 B	956123
19	1	Сопротивление термостата	968176
20	1	Армированное сопротивление	930023
21	1	Изолирующая панель 220x120x10	980176
22	1	Держатель для температурного сенсора	942019
23	1	Температурный сенсор	851095
24	1	Шаровой клапан	850051
25	1	Редукционный механизм Mod. 2531 - 1/8`` - 1/4``	850058
26	1	Муфта для крепления электрокабеля 3210 PG9	942012
27	1	Гайка с левой резьбой 3210B PG9	946101
28	1	Корпус ABS	850101
29	1	Защитный фильтр	915413
30	1	Электрокабель	850111
31	1	Защитный чехол для выключателя	850115
32	1	Двухполюсной выключатель	850113

УТИЛИЗАЦИЯ

Ультразвуковая мойка EUROSONIC выполнена из железа, пластика и электронных компонентов. Никаких специальных рекомендаций по утилизации не требуется. Не выбрасывайте аппарат не в предназначенных для свалки местах. Аппарат должен быть утилизован в соответствии с принятыми в стране правилами утилизации оборудования.